Máy Hàn Dây Điện Siêu Âm Công Suất Cao WPM-X00

Model No. WPM-X00



SPECIFICATIONS

Model	WPM-X00
Tần số hoạt động	20KHz
Kích thước giá hàn	573*220*190(mm)
Kích thước hộp điện	345*477*155(mm)
Điện áp đầu vào	AC 220V/50Hz
Diện tích hàn dây	0.35mm² - 12mm² (dây đồng/ nhôm)
Đường kính dây hàn	Φ 0.3 mm trở xuống
Công suất thiết bị	3000W
Trọng lượng	25kg (giá hàn) + 10kg (hộp điện)
Màn hình hiển thị	4.3" LCD + điều chỉnh phím
Hiệu suất sản xuất	Khoảng 0.6s/lần
Bộ phận chính	Máy phát, bộ chuyển đổi, đầu hàn
Bộ phận di chuyển	Xi lanh

Ultrasonic wiring harness welder WPM-X00

1.1 Equipment Overview

ultrasonic wiring harness welding machine is an economical portable welding machine designed as a whole machine. It has the advantages of exquisite and lightweight appearance, small footprint, safe and simple operation, and low maintenance cost. It can provide enterprises with efficient welding methods and reduce production costs. It is suitable for 0.35mm² - 12mm² copper wire/aluminum wire harness welding, in the automobile, instrumentation, communication equipment, household appliances and other fields are widely used.

1.2 Equipment features

High quality ultrasonic transducer, strong power, good stability

Welding speed is fast, high energy efficiency, can be completed within 10s of a welding

Easy to operate, no need to add auxiliary materials

Multiple welding modes are supported

Prevent air welding and effectively prevent welding head damage

Hd LED display, intuitive data, real-time monitoring, effective guarantee of welding yield

1.3 Welding effect display

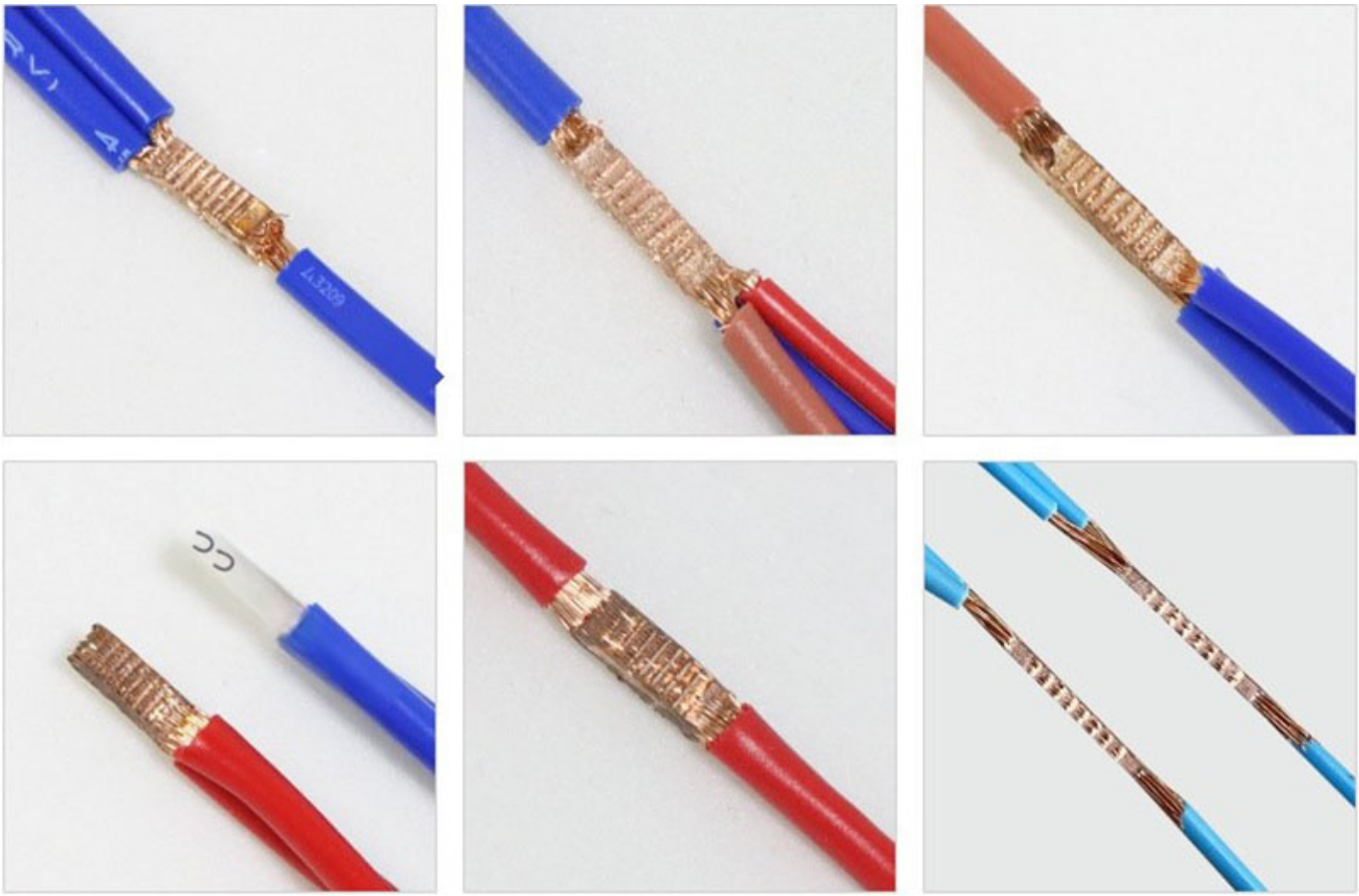

1.4 Technical parameters of equipment
Equipment model number WPM-X00
Operating frequency 20KHz
Rack size 573*220*190(mm)
Chassis dimensions 345*477*155(mm)
Input voltage AC 220V/50Hz
Weld the square of the harness 0.35mm² -- 12mm² copper wire and aluminum wire
Welded copper wire (aluminum wire) diameter Φ 0.3 mm or less
Equipment power 3000W
Equipment weight 25kg(welding rack)+10kg(electric box)
Display mode 4.3 "LCD screen + key adjustment control
Production efficiency About 0.6s/ time, depending on the square of the weld
Core piece Generator, transducer, welding head
Moving parts Cylinder

1.5 Equipment construction

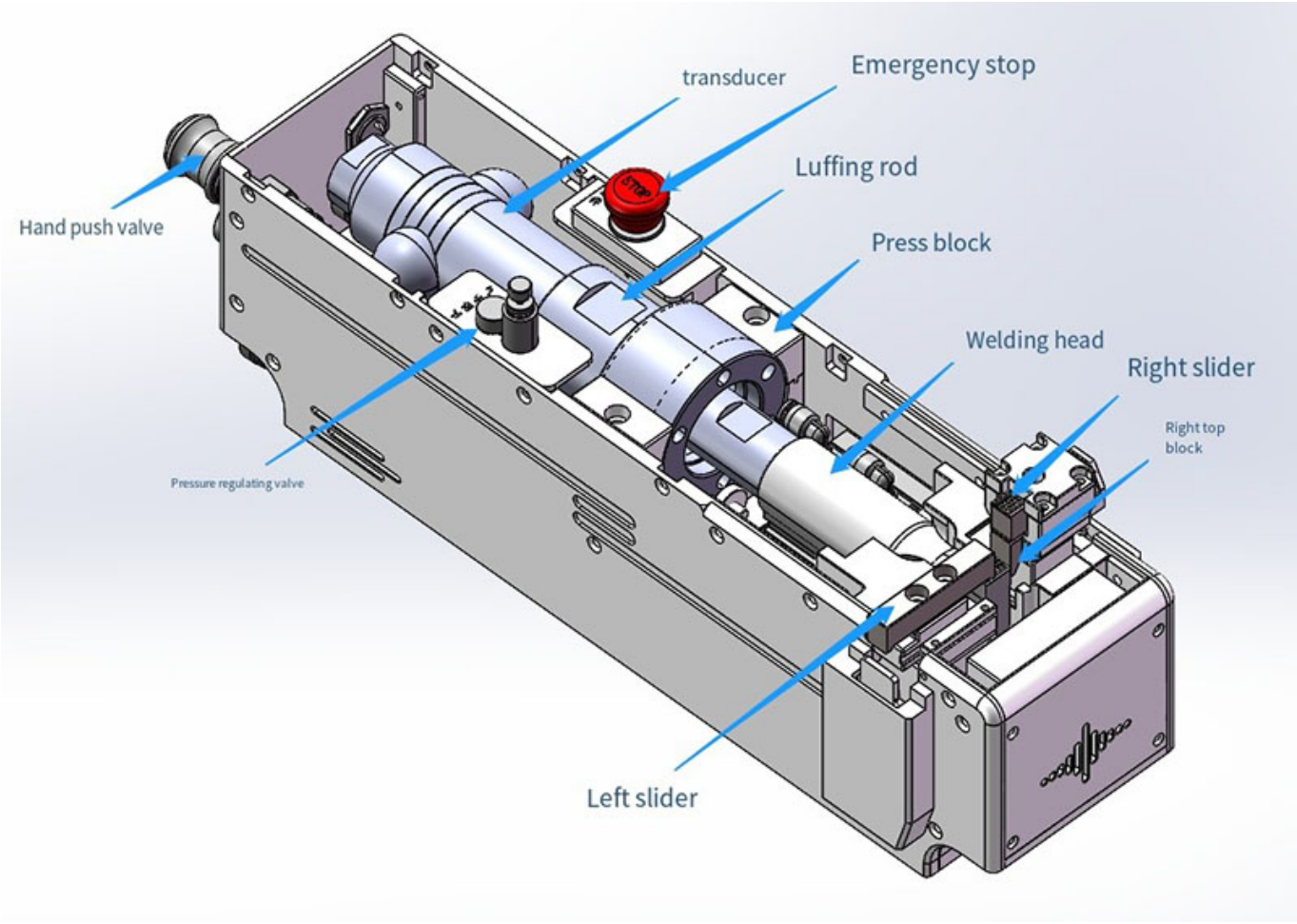
transducer
Emergency stop
Luffing rod
Hand push valve
Press block
Welding head
Right slider
Right top block
Pressure regulating valve
Left slider

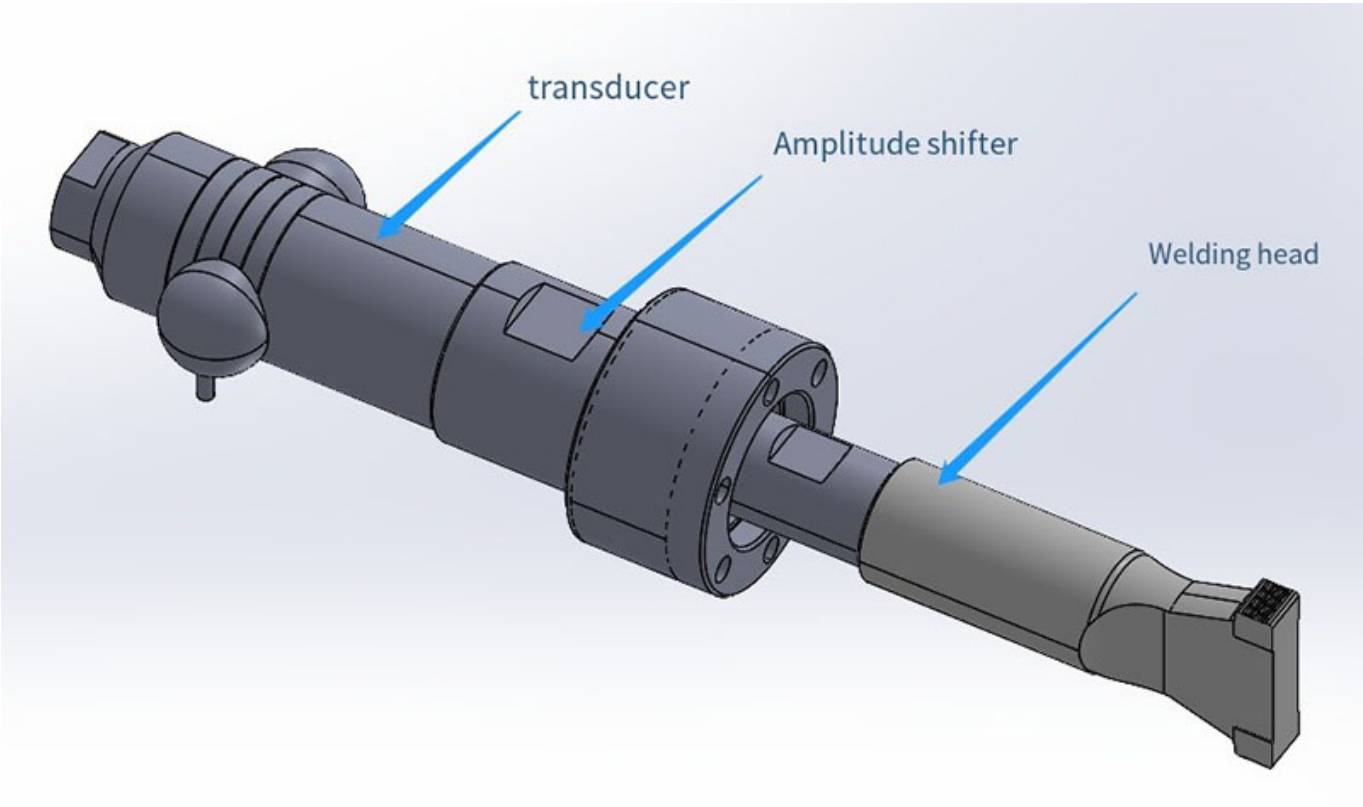
transducer
Amplitude shifter
Welding head

1.6 Application Fields



FAQ

Máy hàn dây cáp siêu âm di động WPM-X00 có thể xử lý những kích thước và vật liệu dây nào?

WPM-X00 được thiết kế để hàn cả dây đồng và dây nhôm trong phạm vi tiết diện từ 0,35mm² đến 12mm². Tính linh hoạt này làm cho nó phù hợp với nhiều ứng dụng đa dạng, từ dây dẫn mảnh đến cáp công nghiệp nặng.

Quy trình hàn với máy hàn siêu âm di động này nhanh như thế nào?

WPM-X00 có chu kỳ hàn cực nhanh chỉ 0,6 giây mỗi mối hàn. Hoạt động tốc độ cao này giúp tăng đáng kể hiệu quả sản xuất và thông lượng trong môi trường sản xuất như lắp ráp dây cáp ô tô.

Các thông số kỹ thuật chính và công suất của máy hàn WPM-X00 là gì?

Máy hàn di động công nghiệp này hoạt động ở tần số siêu âm 20KHz và cung cấp công suất 3000W. Sự kết hợp này đảm bảo các mối hàn rắn chắc, trạng thái rắn mà không làm nóng chảy kim loại nền, tạo ra các kết nối đáng tin cậy, nguội và không cần chất trợ dung.

Máy hàn dây cáp này lý tưởng cho những ngành công nghiệp và ứng dụng nào?

WPM-X00 lý tưởng phù hợp cho sản xuất dây cáp ô tô, sản xuất thiết bị gia dụng và lắp ráp cáp công nghiệp nói chung. Thiết kế di động và khả năng làm việc với cả đồng và nhôm của nó tạo thành một giải pháp linh hoạt cho sản xuất dây chuyền, trạm sửa chữa và các phòng ban R&D.

Những lợi ích chính của việc sử dụng hàn siêu âm cho dây cáp so với các phương pháp truyền thống là gì?

Hàn siêu âm với WPM-X00 mang lại nhiều lợi ích: nó tạo ra liên kết luyện kim mà không có vùng ảnh hưởng nhiệt hoặc hợp kim giòn (quan trọng đối với nhôm). Quy trình không yêu cầu vật tư tiêu hao như chất hàn hoặc chất trợ dung, tạo ra các mối nối nhất quán và đáng tin cậy, và thân thiện với môi trường do không có khói hoặc chì.